eFOLDi®

Användarhandbok för eFOLDi

Modell: Explorer (MK1.5)

FOLDING VIDEO

SunTech UK Ltd

Inköpsställe:

Datum för köp:

Serienummer:

Se bilden som visar platsen för serienumret.

Index

1 Välkommen 2

2 Regler och villkor och ansvarsfriskrivningar 3

3 Produkt överview 6

4 Komponenter 7

5 Vägledning för säkerhet 10

6 Vikningsinstruktioner 14

7 Köra din skoter 25

8 Batteri och laddning 28

9 Kontroller och underhåll 32

10 Renovering 33

11 Eftermarknadsövervakning 34

12 Teknisk specifikation 35

13 Bilaga 36

Välkommen

Tack för att du valde en eFOLDi-produkt som din mobilitetslös- ning.

Jag heter Sumi Wang och är grundaren av SunTech UK och vill välkomna dig till eFOLDi-familjen av användare.

SunTech UK tillverkar en rad hjälpmedelstekniker för att hjälpa dig att få ut det mesta av livet. Vårt uppdrag är att ge våra kunder frihet, vänskap och nöje med ett utbud av lättanvända, bekväma och marknadsledande mobilitetslösningar.

Din eFOLDi har tillverkats enligt högsta standard och kvalitetskon- trollerats av våra egna försäljningstekniker före leverans, för att ge dig en produkt som kommer att ge dig många års frihet och nöje med pålitlig service.

Ta dig tid att läsa bruksanvisningen och de medföljande doku- menten innan du använder din eFOLDi för första gången, detta kommer att hjälpa dig att förstå produkten och hjälpa dig att få maximal njutning och säkerhet från dina nya eFOLDi-produkter. Du kommer snabbt att bli bekant med funktionerna i din eFOLDi med lite övning.

SunTech UK är stolta över sina högkvalitativa produkter och kund- support, så kom ihåg att registrera dina produkter på: https://efoldi.com/register-warranty

Detta kommer att hjälpa oss att hjälpa dig i händelse av eventuella svårigheter som du kan uppleva i framtiden. Jag är säker på att du kommer att tycka att din eFOLDi är en pålitlig vän och följeslagare och jag tackar dig för din kundanpassning och ditt förtroende för våra produkter.

Din,

Sumi Wang

Regler och villkor och ansvarsfriskrivningar

Termerna "oss", "vi", "vår", "SunTech UK" och "SunTech UK Ltd" avser SunTech UK Limited, som är ett företag registrerat i Storbritannien, begränsat av garanti, registrerat hos Companies House, nummer 06906908. Termen "webbplats" avser den webbplats som finns online på: www.efoldi.com. Termerna "du", "din", "användare" och "passagerare" avser den person som använder eFOLDi, med undantag för någon eller några personer som hanterar eFOLDi för användarens räkning, om det är någon annan än användaren, inklusive allmän hantering, underhåll, reparationer och så vidare.

Köparens avtal

Genom att acceptera leveransen av denna eFOLDi förbinder du dig att inte ändra, ändra eller modifiera denna eFOLDi och/eller några delar som medföljer den eller senare för den, och/eller göra obrukbara eller osäkra, några skydd, sköldar eller andra säkerhetsfunktioner i denna produkt; misslyckas, vägra eller försumma att installera några eftermonteringssatser från tid till annan, som kan tillhandahållas av SunTech UK Ltd för att förbättra och/eller bevara säker användning av denna produkt. Du samtycker också till att acceptera och följa de villkor som finns häri och som kan revideras från tid till annan och uppdateras på vår webbplats, med omedelbar verkan. Genom att använda eFOLDi och/eller tillbehör och/eller komponenter som medföljer/eller för eFOLDi, bekräftar användaren att han eller hon har läst och förstått användningen/användningarna och begränsningarna för produkten/produkterna utan undantag. Detta ska inte fungera som ett avstående från några underförstådda garantier, som kunden behåller, enligt lag.

Garantier kommer att vara ogiltiga och SunTech UK Ltd kommer inte att acceptera något som helst ansvar i fall av felaktig användning och/eller missbruk av produkterna, helt eller delvis, av användaren och/eller obehöriga personer, vilket kan inkludera (men inte begränsas till); användaren/användarna som inte följer alla lagkrav och riktlinjer, var och/eller hur den än används eller är avsedd att användas, brist på eller olämpligt underhåll, underhåll (förutom rutinunderhåll som beskrivs i denna handbok av an-

vändaren) av någon som inte är godkänd att göra det, icke godkända reparationer, obehörig demontering av fordonet och/eller komponenter inklusive (men inte begränsat till) batteripaket och styrenheter, icke godkända modifieringar eller ändringar, underlåtenhet att säkerställa att korrekta hopfällnings- och utfällningsprocedurer följs exakt och fullständigt, skada eller personskada oavsett orsak, underlåtenhet att alltid vidta alla rimliga och lämpliga säkerhetsåtgärder, felaktig användning av fordonet och/eller delar och/eller tillbehör som används av mer än en person vid varje tidpunkt, Använd i någon tävlingssport, racing, stunts, hoppning eller annan liknande aktivitet.

Vårt ansvar och våra leverantörers ansvar gentemot dig/eller någon tredje part under alla omständigheter är begränsat till användarens kostnad för kvalificerade produkter som köpts. Kvalificerande produkter som acceptabla för returen, som beskrivs i returpolicyn, som anges på web-site online på: www.efoldi.com/return-policy.

Informationen i denna bruksanvisning kan ändras utan föregående meddelande. För de senaste uppdateringarna och informationen, gå till vår webwebbplats online på: www.efoldi.com.

Scootern ska inte användas av:

Människor som inte kan:

- **Vik eller vik upp den med båda händerna*;**
- **Förflytta sig på sätet* och förbli sittande upprätt hela tiden, utan hjälp medan fordonet är i rörelse;**
- **Placera och håll fötterna på fotpinnarna;**
- **Använd alla kontroller fullt ut och som avsett;**
- **Styr kompetent och lämpligt vid alla tidpunkter och under alla förhållanden;**
- **Upprätthåll lämplig medvetenhet om alla relevanta omständigheter för varje resa och ta lämpliga åtgärder som kan krävas för att undvika missöden;**
- **Lyft den helt eller delvis efter behov beroende på användarens behov*.**

*** Om den inte åtföljs av en person som är tillräckligt kapabel och kompetent för att utföra denna uppgift.**

Avsedd användning av produkten:

Enheten är en aktiv medicinsk anordning avsedd att användas av en funktionshindrad person och/eller en som har rörelsehinder för att ersätta deras begränsningar av att gå.

Produktöverensstämmelse:

Säkerhet:	EN12184
Riskhantering:	ISO14971
European Medical Devices:	Direktiv 2017/745/EU

Frakt och leverans:

Genom att kontrollera mot din försäljningsorder eller faktura, se till att din leverans är komplett, eftersom vissa komponenter kan vara det individuellt förpackade. Om du inte får en komplett leverans, vänligen kontakta oss omedelbart. Om skada har uppstått under transporten, antingen på förpackningen eller innehållet, vänligen kontakta ansvarigt företag.

Produkt överview

eFOLDi Explorer (MK1.5) är en toppmodell från SunTech UK Ltd som väger endast 19 kg inklusive batteri och har en topphastighet på 8mph. Den är otroligt enkel att ställa upp och fälla ihop och uppfyller alla flygbolags krav. eFOLDi Explorer (MK1.5) är den perfekta resekompanjonen både hemma och utomlands.

(a) Lagringsläge

(b) Stolläge

(c) Vagnläge

(d) Skoterläge

Modell: Explorer (MK1.5)

Iavsedd för användning:

Denna skoter är designad för inomhus och begränsad användning utomhus på släta, plana ytor som:

- **Bostäder, lägenheter och stödboende;**
- **Köpcentrum, kontor och sjukhus;**

Komponenter

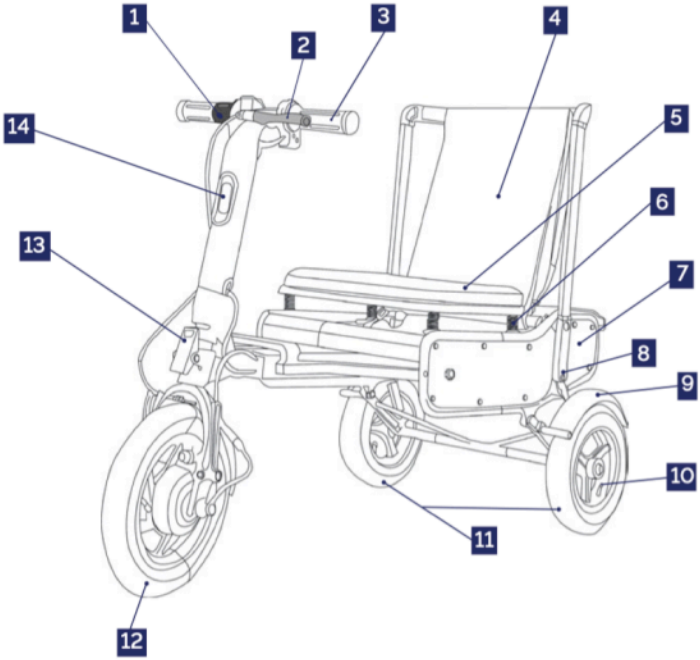

1	Vrid gasreglaget	2	Manuell handbromsspak
3	Styre	4	Ryggskydd
5	Plats	6	Sätesupphängningsfjäder
7	PVC sidopanel	8	Ryggstödsram
9	Stänkskydd	10	Däckventil
11	10 tum bakhjul	12	Främre drivmotor
13	Spärr A	14	Strålkastare

Modell: Explorer (MK1.5) Komponenter

Kontrollfält

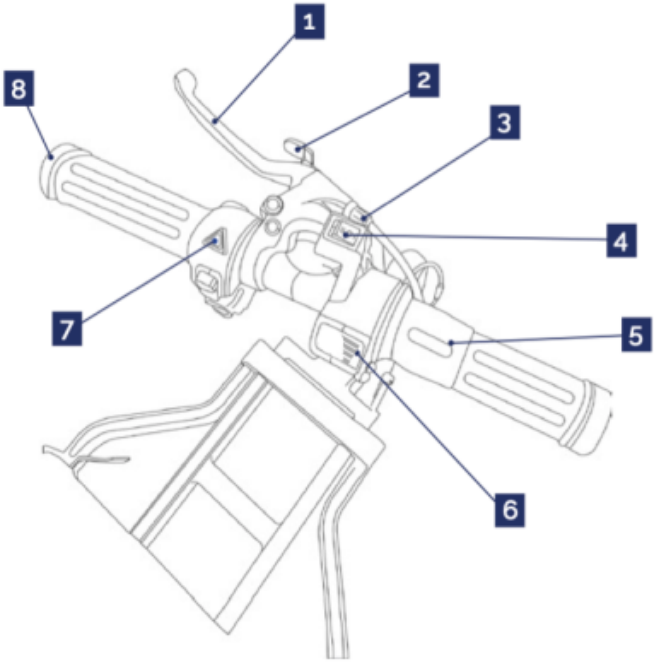

1	Manuell handbromsspak	2*	Bromslås (Parkeringslås)
3	Bromsjustering	4**	Hastighet/backomkopplare
5	Vrid gasreglaget	6***	Batteriindikator
7	Varningsljusströmbrytare	8	Blinkers

Modell: Explorer (MK1.5) Kontrollfält

Caution:

*** Dra bromsspaken helt innan du kopplar in, fäll INTE ihop skotern med bromslåset på.**

**** Hastighetsomkopplare:**
I - Trottoarläge (4mph) O - Motsatt II - Vägläge (8mph).

***** Batteriindikator:**
4 barer= full kraft 1 bar = laddning krävs

Batterifack

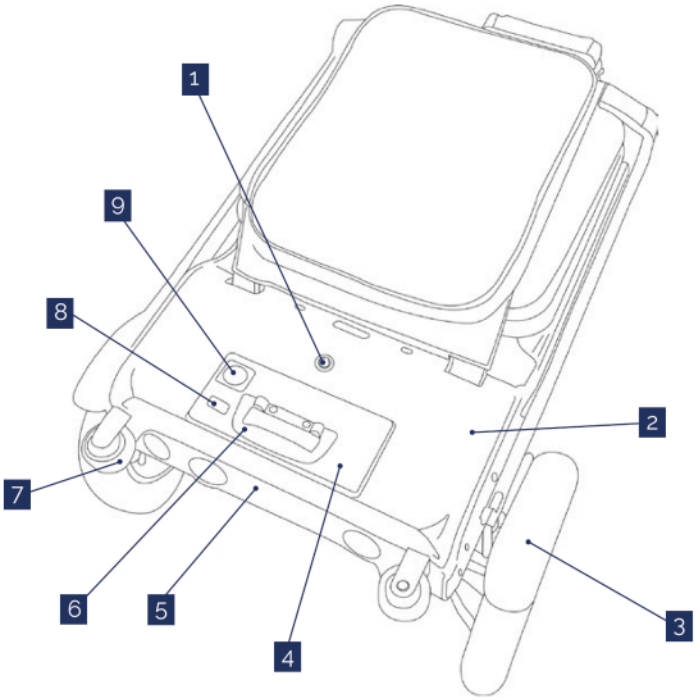

1	Batterilås	2	Batterilåda
3	Bakre stänkskärm	4	Batteripaket
5	Bakljuspanel	6	Batterihandtag
7	Resväska hjul	8	USB Strömuttag 5V/1A
9	Laddningspunkt		

Modell: Explorer (MK1.5) Batterifack

Vägledning för säkerhet

Uppmärksamhet

- **Det är användarens ansvar att läsa manualen och de medföljande dokumenten innan du använder eFOLDi och att följa alla rekommendationer som finns i, för att fullt ut följa alla lokala lagar i deras länder och lokaliteter och att använda eFOLDi med tillbörlig noggrannhet och hänsyn till andra trafikanter och fotgängare.**
- **eFOLDi är enkel att använda, men dess vikmekanism kan orsaka betydande skador om den används olämpligt och hanteras utan vederbörlig omsorg och omsorg. För att undvika risk för skador se till att händer, fingrar, smycken, kläder och andra föremål inte får störa med vikmekanismen eller rörliga delar av eFOLDi och studera manualen noggrant innan du börjar använda din eFOLDi.**
- **Det rekommenderas att användaren bekantar sig med proceduren för vikning och uppvikning innan du ger dig ut. Användaren bör också se till att bekanta sig med manövrering och hantering av skotern på ett säkert område borta från hinder och annat fotgängare eller trafikanter.**
- **eFOLDi-användare rekommenderas att bära lämpliga kläder när de använder en mobilitet skoter som bör innehålla en godkänd hjälm, rejäla skor eller stövlar, lämpligt handskar och skyddskläder med hög synlighet som en säkerhetsåtgärd.**
- **Ladda batteriet/batterierna helt före första användning och följ riktlinjerna i denna bruksanvisning för förlänger batteriets livslängd.**
- **Din eFOLDi Explorer (MK1.5) ska endast stå på dess huvudbakhjul och resväska hjul när den står på jämn och stabil mark.**

Försiktighet:

När du reser med högre hastigheter än en långsam gång, se till att sakta ner innan vändning.

Försök att undvika att åka över grova, kullerstensbelagda, leriga eller lösa grusytor. Din eFOLDi är designad endast för släta och fasta gångvägar, vägar och fotgängare.

Stoppsträckan i sluttningar kan vara betydligt större än på plan mark; Scooterns yttemperaturer kan öka när de utsätts för externa värmekällor (t.ex. solljus)

Närma trottoarkanter (maxhöjd 5 cm) försiktigt och i rät vinkel och korsa dem långsamt.

Alla fordon kan vara farliga för sin förare/förare och andra trafikanter och fotgängare.

Kör/kör alltid ansvarsfullt, respektfullt och med vederbörlig omsorg mot andra.

Din eFOLDi-skoter är INTE en leksak och rekommenderas inte för personer under 14 år. Låt INTE barn leka med eller på skotern. Den interna vikmekanismen kan orsaka skada på små händer.

Sha INTE när du fäller eller fäller upp eFOLDi-skotern.

Lägg INTE av någon anledning händerna i skoterns huvudram under varje hopfällningssteg. Detta beror på dina händer och fingrar kan fastna i huvudspakar och pivoter och allvarliga skador kan vara orsakade.

Transportera INTE passagerare på eFOLDi-skotern. Transportera passagerare på eFOLDi får påverka tyngdpunkten, vilket resulterar i välta eller falla.

⚠ När du fäller upp/viker din eFOLDi Explorer (MK1.5) se till:

- Scootern är placerad på ett plant golv eller mark.
- Huvudströmbrytaren är avstängd.
- Alla spärrstift är ordentligt säkrade på plats, som anges i instruktionerna och visas på illustrationer.
- Bromslåset är urkopplat.

⚠ Säkerhetskontroll före användning:

Det rekommenderas starkt att du utför en säkerhetskontroll före varje användning för att säkerställa din eFOLDi fungerar smidigt och säkert.

- Kontrollera att däcken har rätt lufttryck. Upprätthåll men överskrid inte tillverkarens rekommenderade däcktryck som anges på de pneumatiska däcken;
- Kontrollera alla elektriska anslutningar. Se till att de är säkra och inte korroderade;
- Kontrollera och testa bromssystemet;
- Kontrollera ofta om det finns lösa fästelement, fästen och andra komponenter.

⚠ Omgivningsförhållanden:

- Drifttemperatur: -25°C till 30°C
  Driftsrelativ luftfuktighet: 60 % ± 20 %
  Förvaringstemperatur: -25°C -till 50°C
  Förvaring relativ fuktighet: 60 % ± 20 %
- Vissa delar av elrullstolen är känsliga för temperaturförändringar. Regulatorn kan endast arbeta i temperaturer som sträcker sig mellan - 25°C till 50°C.

⚠ EMC-varning

Störningarna från radiovågskällor som radiostationer, TV-stationer,

tvåvägsradio eller mobiltelefoner kan göra att skotern släpper sina bromsar, rör sig av sig själv eller rör sig in oavsiktliga vägbeskrivningar. Det kan också permanent skada skoterns kontrollsystem.

Intensiteten hos den störande EM-energin kan mätas i volt per meter (V/m). Varje rörlighet skoter kan motstå EMI upp till en viss intensitet. Detta kallas "EMI-immunitetsnivån". Ju högre EMI-immunitetsnivån, desto större skydd mot EMI. För närvarande har eFOLDi skoter en immunitetsnivå på minst 20V/m, vilket ger användbart skydd från de vanliga källorna till EMI.

Källorna till utstrålad EMI kan brett klassificeras i tre typer: 1) Handhållna bärbara sändtagare. (normalt med antenn monterad på enheten) 2) Mobila sändtagare med medeldistans, såsom de som används i polisbilar, brandbilar, ambulanser och taxibilar. (normalt med antenn monterad på fordonet) 3) Långdistanssändare och transceivrar, såsom kommersiella sändare (radio och TV-sändningsanten och amatörradio (HAM).

Andra typer av handhållna enheter, såsom trådlösa telefoner, bärbara datorer, AM/FM-radio, TV-apparater och små apparater som elektriska rakapparater och hårtorkar är vanligtvis inte troligt att orsaka EMI-problem.

Vikningsinstruktioner

Fällläge: Resväska till skoter

Din skoter är färdigmonterad och redo att användas. Vänligen studera instruktionerna och bildbelysningen för att bekanta dig med viknings procedurerna och använd endast en rörlig del samtidigt.

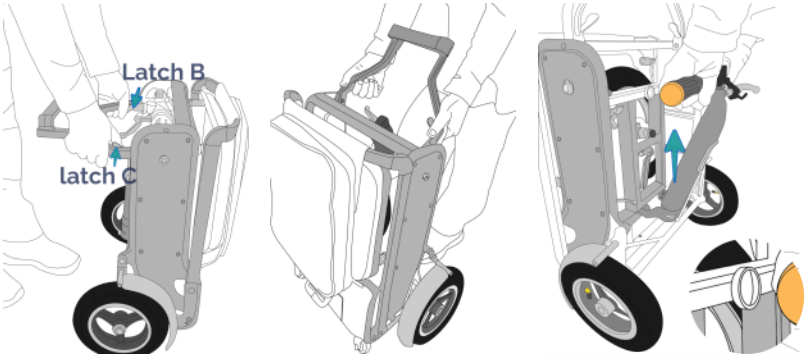

A B C

A. Placera skotern vertikalt och släpp bär-/draghandtaget genom att trycka på spärr B och C.

B. Vrid försiktigt bärhandtaget till vertikalt läge.

C. Dra kontrollstången mot dig, med en mjuk tryck och/eller en vridningsrörelse för att frigöra detta från magnetspärren som håller den på plats.

Ställ INTE av någon anledning händerna i skoterns huvudram under varje hopfällningsprocess. Detta beror på dina händer och fingrar kan fastna i huvudspakar och pivoter och allvarliga skador kan vara orsakade.

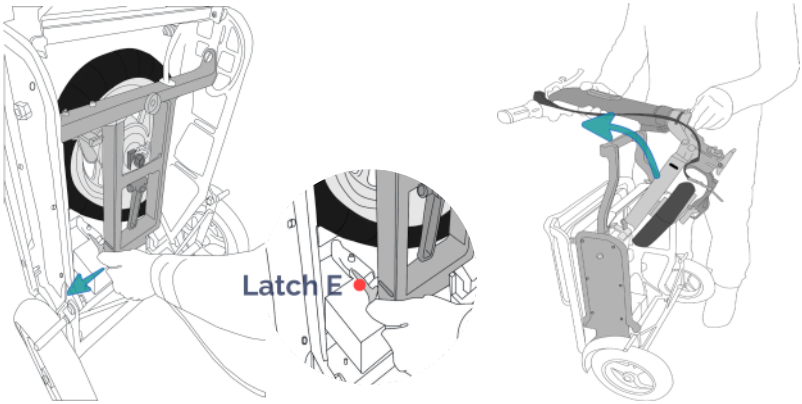

D E

D. Håll styret/rattstången med en hand och tryck försiktigt mot ramen medan du släpper spärren E.

E. Dra handtaget/rattstången upp och över bär-/draghandtaget.

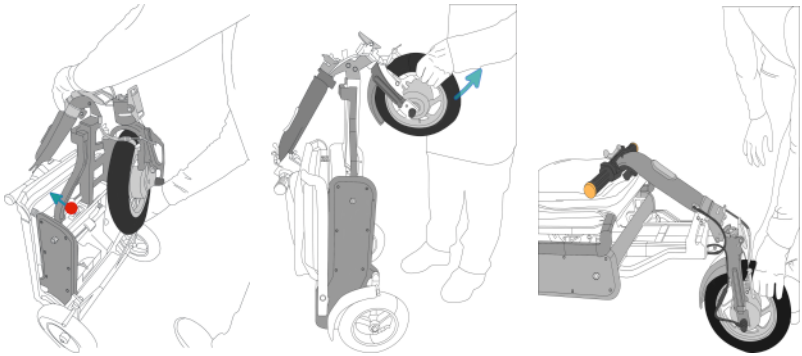

F G H

F. Skjut styret/rattstången över tills du hör spärren D klicka på plats.

G. Dra loss framhjulet från dess magnetiska spärr genom att applicera ett lätt tryck samtidigt som du vrider hjulet åt ena sidan och se till att det är direkt i linje med rorkulten.

H. Sänk ner eFOLDi till horisontellt läge.

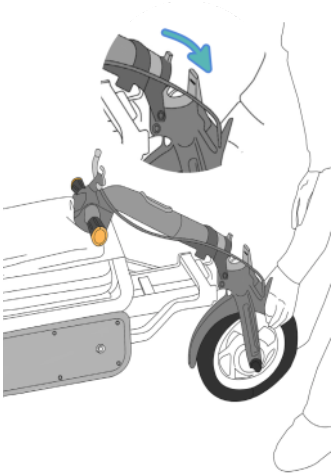

I

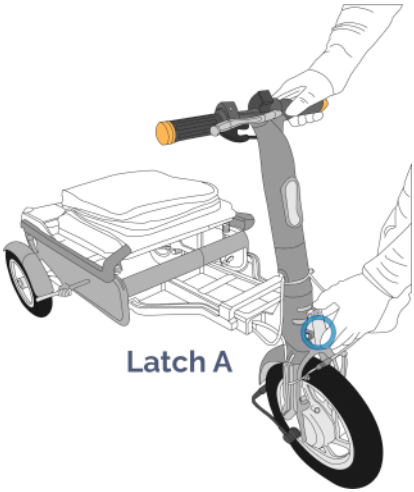

J

I. I horisontellt läge dra styret/rattstången upprätt tills du hör spärr Ett klick på plats.
Observera att rattstången är nycklad för att passa i linje med framhjulet.

J. Se till att spärr A är ordentligt låst.

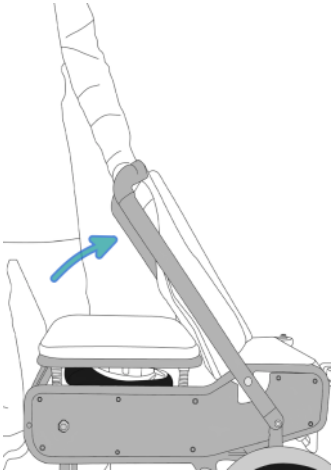

K

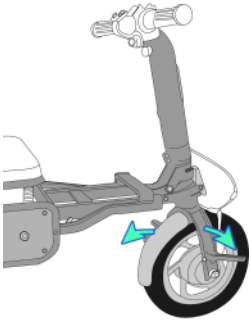

L

K. Ställ ryggstödsramen upprätt.

L. Tryck ut fotpinnarna från framhjulet. Din skoter är redo att åka.

Följningsläge: Scooter till resväska

Vänligen studera instruktionerna och bildbelysningen för att bekanta dig med vikningsprocedurerna och använd endast en rörlig del samtidigt.

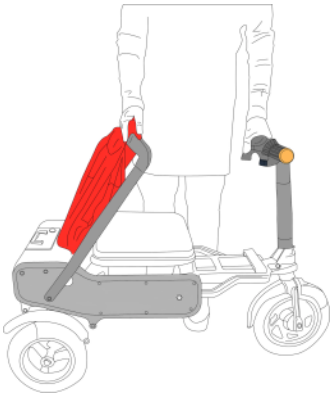

A

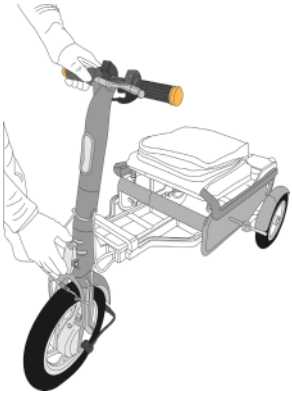

B

A. Fäll ner ryggstödet till ett horisontellt plant läge mot sittdynan.

B. Släpp styret/rattstången genom att trycka in spärren A, Stöd rattstången medan du gör detta och se till att bromslåset är upplöst.

Ställ INTE av någon anledning händerna i skoterns huvudram under varje hopfällningsprocess. Detta beror på dina händer och fingrar kan fastna i huvudspakar och pivoter och allvarliga skador kan vara orsakade.

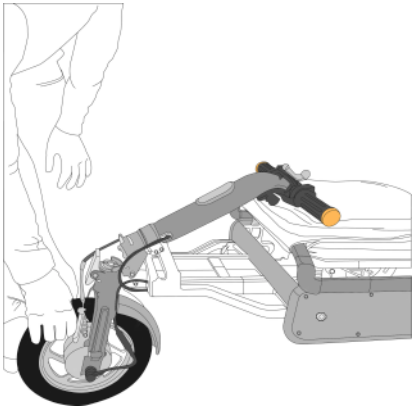

C

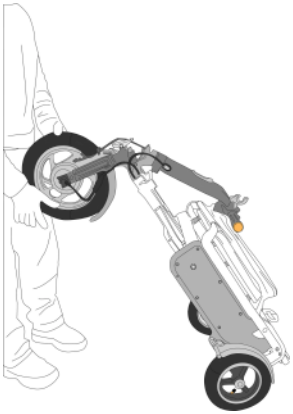

D

C. Placera rattstången platt med styre som vilar på sittdynan.

D. Lyft skotern till vertikalt läge samtidigt som du håller i framhjulet.

E

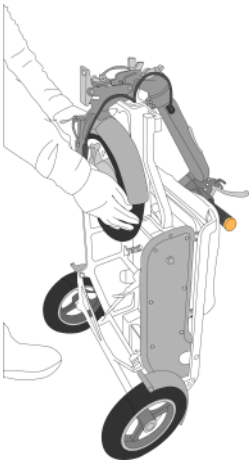

F

E. Vrid framhjulet så att det kan ligga plant mot bär-/draghandtagets del av ramen.

F. Hjulet låser sig mot dess magnetiska spärr. Se till att hjulet inte rör sig.

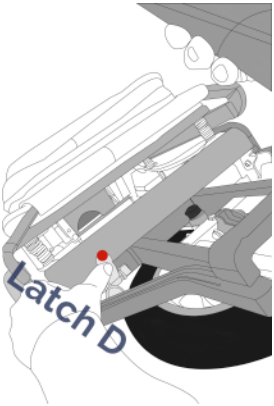

G

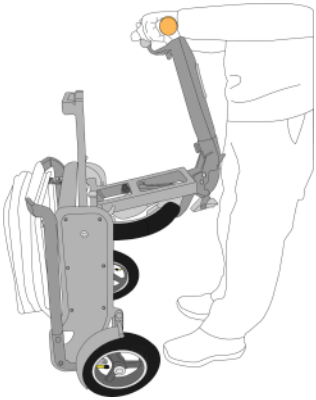

H

G. Medan du håller i rattstången trycker du på spärren D som frigör den främre delen av ramen. Tryck inte på spärren D utan att hålla i rattstången.

H. Sänk styret/rattstången och framhjulsenheten så att den passar plant mot skoterns huvuddel.

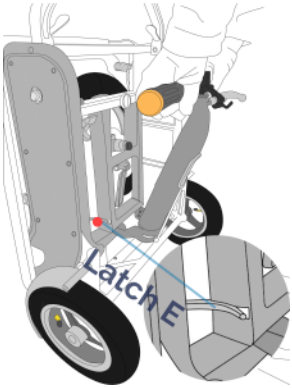

I

J

I. Skjut in det hopfällda framhjulet och styret/rattstången mot skotern tills du hör spärren E klicka för att låsa enheten på plats. Tryck in styret tills du känner magnetisk spärr låser stängerna på plats.

J. Vik slutligen bär-/draghandtaget genom att trycka 'B' och 'C' låser och vrid bärhandtaget nedåt tills den fälls platt mot skotern.

Fällläge: Resväska till stol

Vänligen studera instruktionerna och bildbelysningen för att bekanta dig med vikningsprocedurerna och använd endast en rörlig del samtidigt.

K

L

K. Släpp bärhandtaget genom att trycka på spärrarna B och C och dra i bär-/dra handtag utåt tills det är horisontellt.

L. Placera skotern horisontellt position vilande på dess bakhjul och bär-/draghandtaget. Dra slutligen ryggstödsram upprätt.

Köra din skoter

Säkerhetskontroll före användning

När du kör din eFOLDi, välj en rutt med bra väglag. eFOLDi är designad att köra på släta jämna ytor. Ojämnt asfalterade vägar eller stigar, gropar och andra faror kommer att minska livslängden på alla skotrar och kan påverka din säkerhet. Kör inte på branta vägar eller alltför välvda vägar. Återstående avgiftsbelopp i batteriet omedelbart innan du påbörjar någon lutning uppåt kommer att vara avgörande för klättringsförmågan. Eventuella avvikelser från plana/horisontella ytor bör inte överstiga en lutning på 1:10 (6 grader). För varje klättring finns det många faktorer som måste beaktas, dessa är: däckens tryck och skick, underlagets skick (om det är vått, isigt eller halt, och detta inkluderar lövskydd och/eller annat skräp, vi avråder från att köra i sluttningen), batteri laddning och användarens vikt, alla dessa kommer att påverka prestanda.

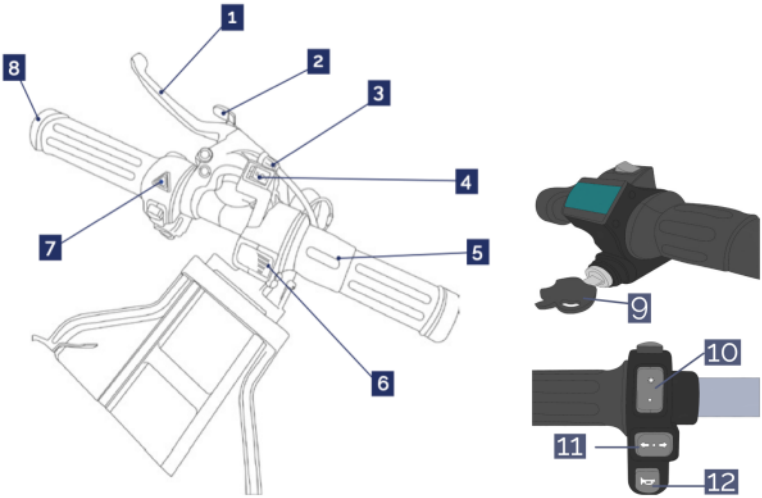

- **Tändningslås (9) För att slå på skoter måste nyckeln vridas medurs från 9 till 11-läget.**

1	Manuell handbromsspak	2	Bromslås (Parkeringslås)
3	Bromsjusterare	4	Hastighet/backomkopplare
5	Vrid gas	6	Batterispänningsdisplay
7	Varningsljusströmbrytare	8	Blinkers
9	Tändningsnyckel	10	Strålkastare
11	Blinkersknapp	12	Horn

Modell: Explorer (MK1.5) Kontrollfält

- Riskljus (7) Med tändningen påslagen hörs en konstant ljudsignal ljuder när du trycker på den triangulära knappen.
- Bromsspak (1) När bromsspaken är åtdragen bryts strömmen till motorn och bromsljusen tänds.
- Bromslås (2) Det fungerar genom att man drar i bromsspaken och drar bromslåset inåt, när det är inkopplat bryts strömmen. Dra bromsspaken mot dig för att frigöra bromslåset.
- Bromsjustering (3)Denna lilla ring är placerad något till vänster om bromshandtaget/bromsvajerns spänning. Vrid denna moturs/medurs för att öka/minska bromsspänningen för att passa din körstil.
- Hastighets-/backväxel (4) Körlägesväljaren har tre lägen för att styra max. hastighet och riktning.
  I - Trottoarläge - Maximal hastighet (4mph)
  0 - Bakåt - Långsam hastighet (summern avger en varningston)
  II- Vägläge - Maximal hastighet (8 mph)
- Twist Throttle (5) Vrid den inre ringen för att lägga på kraft för körning antingen framåt eller bakåt.
- Batteriindikator (6) Den visar batterinivån. Ladda batteriet när det sjunker till 1 bar.
- Strålkastare (10) Den är placerad i mitten på vänster sida av kontrollfältet och styr varningsljus för huvud och bak.
- Vridindikator (11) Strömbrytaren är placerad i mitten vänstra sidan av kontrollfältet, under strålkastaren och tänder höger eller vänster blinkers (fram och bak).
- Torn (12) Den är placerad under indikatoromkopplaren och låter signalhornet.

⚠ Utför säkerhetskontrollen före varje användning - se avsnittet Säkerhetsanvisningar.

Kör skotern

- För att börja - Sätt i nyckeln till tändningslåset och vrid nyckeln medurs från klockan 9 till 11.
- Välj en växel - Välj rätt växel genom att trycka på hastighets-/backväxeln.
  I - Trottoarläge - Maximal hastighet (4mph)
  0 - Bakåt - Långsam hastighet (summern avger en varningston)
  II- Vägläge - Maximal hastighet (8 mph)
- Att köra - Vrid den inre ringen på gasreglaget för att lägga på kraft för att köra skotern framåt eller bakåt.
- Att stoppa - Tryck på bromsspaken för att stoppa skotern.

Försiktighet:

När du reser med högre hastigheter än en långsam gång, se till att sakta ner innan vändning.

Stoppsträckan i sluttningar kan vara betydligt större än på plan mark; Scooterns yttemperaturer kan öka när de utsätts för externa värmekällor (t.ex. solljus)

Transport av din scooter

För att transportera scootern på ett säkert sätt måste du först se till att den är avstängd. Fäll ihop scootern enligt tillverkarens anvisningar och säkra alla lösa delar. Lyft den med hjälp av de avsedda handtagen eller ramdelarna och undvik känsliga komponenter. Placera den i fordonet med batteriet ordentligt fastsatt. Använd vid behov spännband för att förhindra att den rör sig under transporten.

Varning:

Produkten är inte avsedd att användas som sittplats i ett motorfordon, inklusive kollektivtrafik. Du måste sätta dig på en sittplats i ditt transportmedel.

Batteri och laddning

eFOLDi FarReach-batteriet har designats och byggts specifikt för Explorer (MK1.5). Detta batteri får inte användas för något annat ändamål än vad som anges i denna bruksanvisning. Några felaktig användning eller demontering av detta batteri kan skada det fysiskt och/eller elektriskt, internt och/eller externt täcks inte av garantin. Batteriet innehåller inga komponenter som användaren kan reparera eller utbytbara. FarReach-batteriet är faktiskt ett batteripaket som består av ett antal litiumjoner celler, men bara benämnt "batteri" för enkelhetens skull genom hela denna manual. Detta batteri är skiljer sig i egenskaper och laddningskrav till de gamla och fortfarande ganska vanliga Blysyra eller blygel typ. Använd aldrig en laddare av blytyp för att ladda den.

⚠ För att säkerställa bästa långtidsanvändning av batteriet, observera alltid följande säkerhetsregler.

- **Anslutningsdocka måste hanteras med försiktighet för att undvika skador.**
- **Ladda endast batteriet med godkänd laddare.**
- **Använd aldrig en laddare för blybatterier på eFOLDi-batteriet.**
- **Placera aldrig batteriet nära, på eller mot någon värmekälla.**
- **Se till att inga metalldelar kan vidröra (eller "korta") batteri- eller laddarens poler, kontakter, stift eller alla andra elektriska ledare eller ledande delar.**
- **Undvik överdriven fysisk påverkan och vibrationer från batteriet.**

- Försök inte att demontera, dissekera eller deformera batterierna eller höljet.
- Sänk inte ned batteriet i någon vätska (inklusive vatten).
- Blanda inte olika typer av batterier.
- Förvara batteriet utom räckhåll för barn.
- Använd inte modifierade eller skadade laddare.
- Lämna inte batteriet på laddning i mer än 24 timmar.
- Förvara batteriet på ett svalt, torrt och välventilerat utrymme.
- Kassera batteriet endast i enlighet med lokala lagar och förordningar.
- Om batteriet inte används ofta är det bättre att ge det en kort "påfyllningsladdning" var 2-3 månader.
- Förvara aldrig batteriet när det är kraftigt urladdat.

Montera batteriet i eFOLDi

För en effektiv borttagning av batteriet, se till att huvud strömmen är avstängd och använd den medföljande batterinyckeln för att låsa upp batteriet. Använd batterihandtaget för att dra i batteriet uppåt medan du använder din andra hand för att trycka ned bakpanelen och bort.

OBS: Se till att batteriet är ULOÅST med medföljande nyckel innan du försöker ta bort. Tips för att förlänga batteriets prestanda och livslängd. Om batteriet inte används ofta är det att föredra att ge det en kort "påfyllningsladdning", t.ex. var 2-3 månader. Batteriet bör laddas så snart som möjligt efter varje användning. Förvara aldrig batteriet kraftigt urladdat.

Laddare och laddning

Försiktighetsåtgärd för användning och hantering laddare

Använd endast laddaren som ursprungligen levererades med din nya eFOLDi eller ersättningsladdare levereras av SunTech UK Ltd för användning med eFOLDi. Användning av en ej godkänd laddare kommer att ogiltigförklara all garanti och kan orsaka allvarlig skada på batteriet och/eller din eFOLDi. Laddaren bör inte användas med eller för andra enheter eftersom skada orsakad av laddaren och/eller någon annan enhet genom att göra det täcks inte av vår garanti.

Det rekommenderas starkt att laddaren endast placeras på värmebeständiga ytor och inget som kan bidra till en brand (t.ex. mattor, golvbrädor, trä, laminat eller plast). bänkskivor och så vidare)- laddaren kommer att värmas upp under en normal laddningscykel, liksom batteri.

Lämna inte batteriet på laddning i mer än 24 timmar, eftersom detta kommer att minska livslängden och batteriets prestanda.

Till förmån för internationella resenärer kan din godkända eFOLDi-laddare användas med vilken som helst nätspänning från 100 till 240 volt, med lämplig reseadapter.

Använda laddaren

Sluta använda en skadad batteriladdare omedelbart om din laddare har följande tecken:

1. Frasade/exponerade ledningar

2. Brännmärken, smält plast eller ovanliga lukter

3. Intermittent laddning eller överhettning

4. Sprucket hölje eller lösa kontakter

Att fortsätta använda en felaktig eller skadad laddare kan leda till allvarliga risker, inklusive:

1. Brand eller explosion:

2. Elektrisk stöt:

3. Batteriskada.

4. Enhetsskada.

Kontroller och underhåll

- Utför följande inspektioner innan du använder din eFOLDi dagligen:
  Se till att du kontrollerar rätt däcktryck och underhåll utan att överskrida P.S.I./BAR/kPa lufttrycksklassning anges på varje pneumatiskt däck (notera: fram och bak däck har olika tryck). Se också till att använda rätt tryckskala och enl nummer på din uppblåsare/tryckprovare.

- Utför följande inspektioner varje vecka:
  Kontrollera bromsarna och se till att alla delar av bromsarna fungerar som de ska. Se till att handtagets bromslås fungerar korrekt innan du kör. Kontrollera infästningen av alla muttrar, bultar och skruvar för att säkerställa att alla delar är ordentligt säkrade och saknas inte eller är lösa Kontrollera alla elektriska anslutningar. Se till att de är täta och inte korroderade. Låt din eFOLDi servas regelbundet varje år.

- Rengöring och underhåll:
  Regelbunden rengöring av din eFOLDi hjälper till att behålla dess utseende och kommer att förlänga fordonets livslängd och förbättra andrahandsvärdet. Metall- och plastdelar kan torkas av en fuktig trasa med ett milt rengöringsmedel. Använd en mjuk luddfri trasa för att polera.

- Låt din eFOLDi servas regelbundet varje år.

Försiktighet:

Olja och andra smörjmedel måste INTE användas på följande delar:
Bromsbelägg, bromsvajer, däck.

förväntad livslängd:

eFOLDi-scootern har en förväntad livslängd på 5 år under normala användningsförhållanden. Den faktiska livslängden kan variera beroende på faktorer som användningsfrekvens, underhåll och miljöförhållanden.

Renovering

- **Renovering för återanvändning**

  Produkten är lämplig för renovering och återanvändning.

  Åtgärder som ska utföras:
  Rengöring och desinfektion. Se avsnittet "Kontroller och underhåll".

  Besiktning enligt serviceplan.

  SunTech UK är den enda enhet som är ansvarig för renovering och återanvändning av enheter under sitt varumärke, i enlighet med tillämpliga bestämmelser och hållbarhetsåtaganden.

Eftermarknadsövervakning

Som en del av vårt engagemang för produktsäkerhet och efterlevnad, genomför vi post-market övervakning (PMS) för att övervaka prestanda och tillförlitlighet för denna elrullstol efter försäljning.

Rapportera problem och säkerhetsproblem:

Om du upplever några problem relaterade till prestanda, hållbarhet, batteritid eller säkerhet, vänligen kontakta oss omedelbart:

Hotline för kundsupport:
+44 (0) 20 3143 5168

E-post:
services@efoldi.com]

Webbplats:
www.efoldi.com

Adress:
Unit H, The Courtyard Business Centre, Dovers Farm, Lonesome Lane, Reigate, Surrey, England, RH2 7QT

Teknisk specifikation

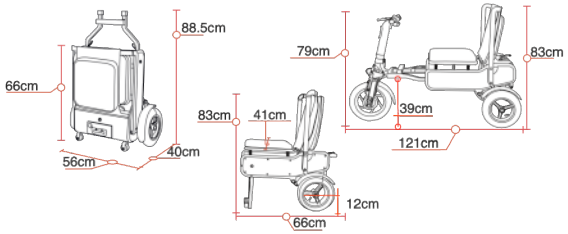

Rammaterial:	**aluminiumlegering**
Dimension	
Förpackningsstorlek (L/B/H): **Vikt storlek (L/B/H):** **Ovikt storlek (L/B/H):** **Stolstorlek (L/B/H):** **Sitthöjd:** **Fotstödshöjd:** **Framhjulsstorlek:** **Bakhjulsstorlek:** **Markfrigång:**	**60x46x75cm (24x18x29,5")** **66x56x40cm (26x22x15.6")** **121x56x83cm (47,6x22x32,6")** **66x56x83cm (26x22x32.6")** **48,5 cm (19")** **22 cm (8,5")** **30 cm (12")** **25 cm (10")** **12 cm (4,7")**
Vikt	
Vikt med batteri: **Vikt utan batteri:**	**19kg (42lbs)** **17kg (38lbs)**
Prestanda	
Plats att använda: **Hastighet:** **Maximal räckviddskapacitet:** **Maximal bärkapacitet:** **Maximal lutning:** **Svängradie:** **Maximal kanthöjd:**	**Trottoar, inomhus och väg *** **4mph/8mph (6kmh/12kmh)** **14mil (22km)** **120 kg (265 lbs)** **1:10 Lutning (6 grader)** **100cm (40")** **5 cm**
Komponents förmåga	
Motor: **Batteri:** **Laddare:** **Full laddningskapacitet:** **Broms:** **Huvudströmbrytare:** **Ljus:** **Antal hjul:**	**240W, 24VDC navmotor** **24VDC, 12Ah litiumjon, 288Wh** **Ingång 100-240VAC, 50/60Hz, utgång 29,4V 2A** **14mil (22km)** **Mekanisk handbroms** **Nyckelmanövrerad** **Strålkastare, bakljus och bromsljus** **3**

*** Ta dig över hindret genom att köra framåt med ansats.**

Specifikation: eFOLDi Explorer (MK1.5)

Meddelande om ansvarsfriskrivning:
Alla produkter, produktspecifikationer och data kan ändras utan föregående meddelande för att förbättra tillförlitligheten, funktionen eller designen eller på annat sätt. Specifikationerna kan variera beroende på tillverkningstoleranser.

Bilaga

SunTech UK Ltd

Unit H, The Courtyard Business Centre, Dovers Farm, Lonesome Lane, Reigate, Surrey, England, RH2 7QT

EU REP

MedPath GmbH

Mies-van-der-Rohe-Strasse 8, 80807 Munich, Germany

Symboler som används på etiketten

CE	European CE Marking		Manufacturer
EU REP	Authorized representative in the European community	MD	Medical device
SN	Serial number	UDI	Unique Device Identification
	Date of manufacture		Refer to instruction manual
CH REP	Swiss authorised representative	UK CA	UK Conformity Assessed

(eFOLDi tillbehör)
www.efoldi.com/shop

SunTech UK Ltd
Unit H, The Courtyard Business Centre,
Lonesome Lane, Reigate,
Surrey, RH2 7QT, UK

EU REP

MedPath GmbH
Mies-van-der-Rohe-Strasse 8
80807 Munich, Germany

UK CA

CE

Officiell webbadress: www.efoldi.com
Service e-post: services@efoldi.com
Facebook: www.facebook.com/efoldi.co.uk

Rev. C1 (SE) 02/10/2026